CELESTA BY P.H. TECH

PORTE PATIO CELESTA

Caractéristiques & Bénéfices

ph TECH

Celesta : nouvelle porte patio assemblée

Porte patio Celesta

(Ligne de produits Silensia)

- Haute performance
- Facilité d'opération
- Durabilité
- La solution pour combler de grands espaces.
- Ouverture dégagée dans la configuration 3 volets.
- Possibilité d'entasser trois volets de chaque côté (OXXXXO).
- Plusieurs finis disponibles (peinture, teinture).
- Les volets glissent et s'empilent parfaitement dans le cadre de la porte, offrant une largeur d'ouverture très supérieure aux portes patios classiques.

ph TECH
Développeur de succès

Celesta

Porte à 3 volets – (XXO / OXX)

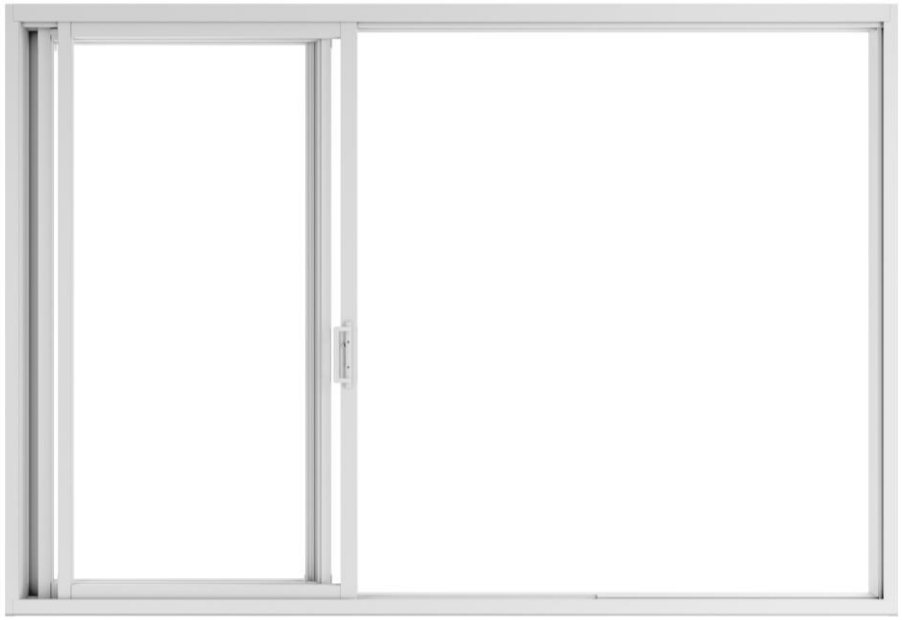

Cadre et volets mécaniques, semblables à la porte 7800.

Possibilité d'utiliser les mêmes formats de verres qu'avec la porte STD 7800.

Profondeur de cadre de 6,875", coupe-bise intégré (5,563" derrière le coupe-bise).

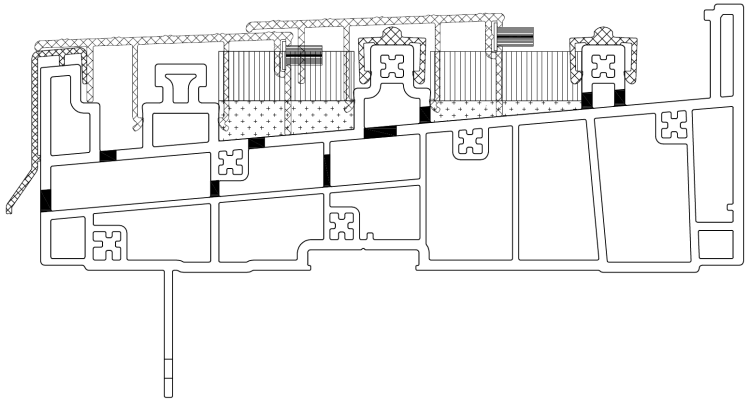

Rainures supplémentaires disponibles, intérieur / extérieur (TBD).

ph TECH

Développeur de succès

Celesta

Section horizontale

- Même extrusion de jambage à gauche et à droite & même couvre jambage intérieur / extérieur.

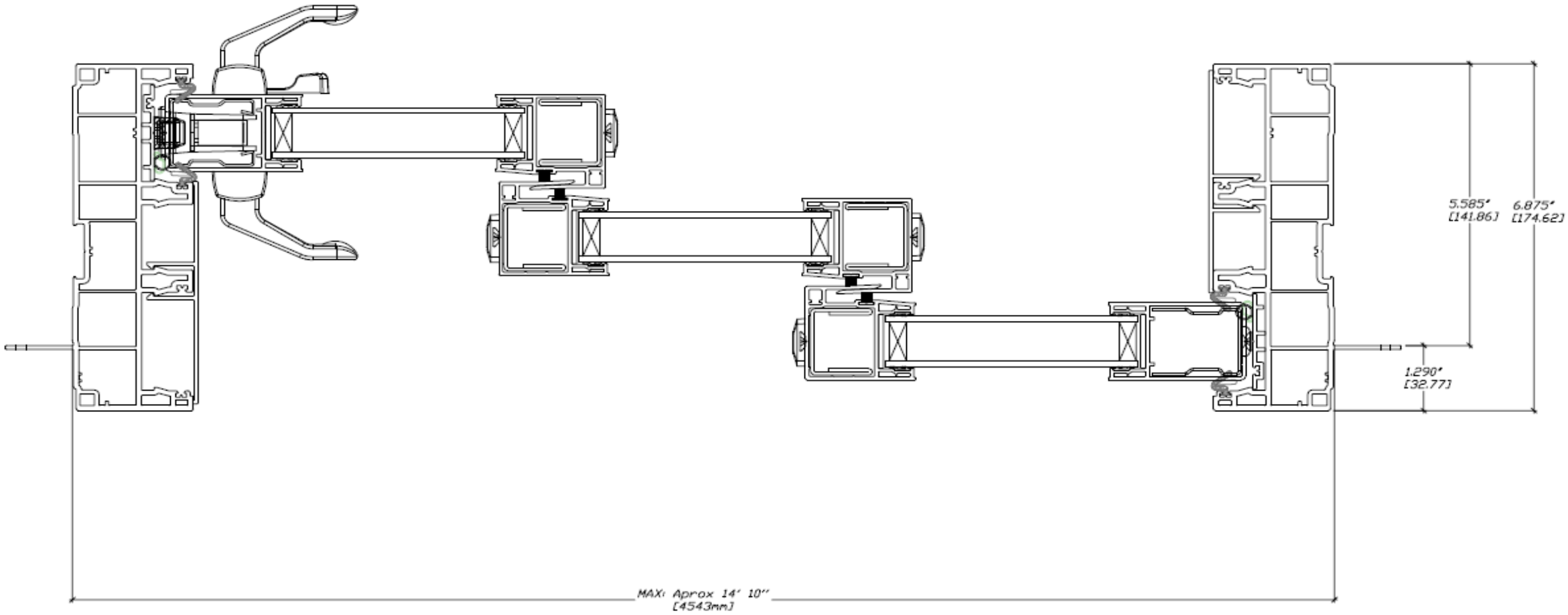

Celesta

Section verticale

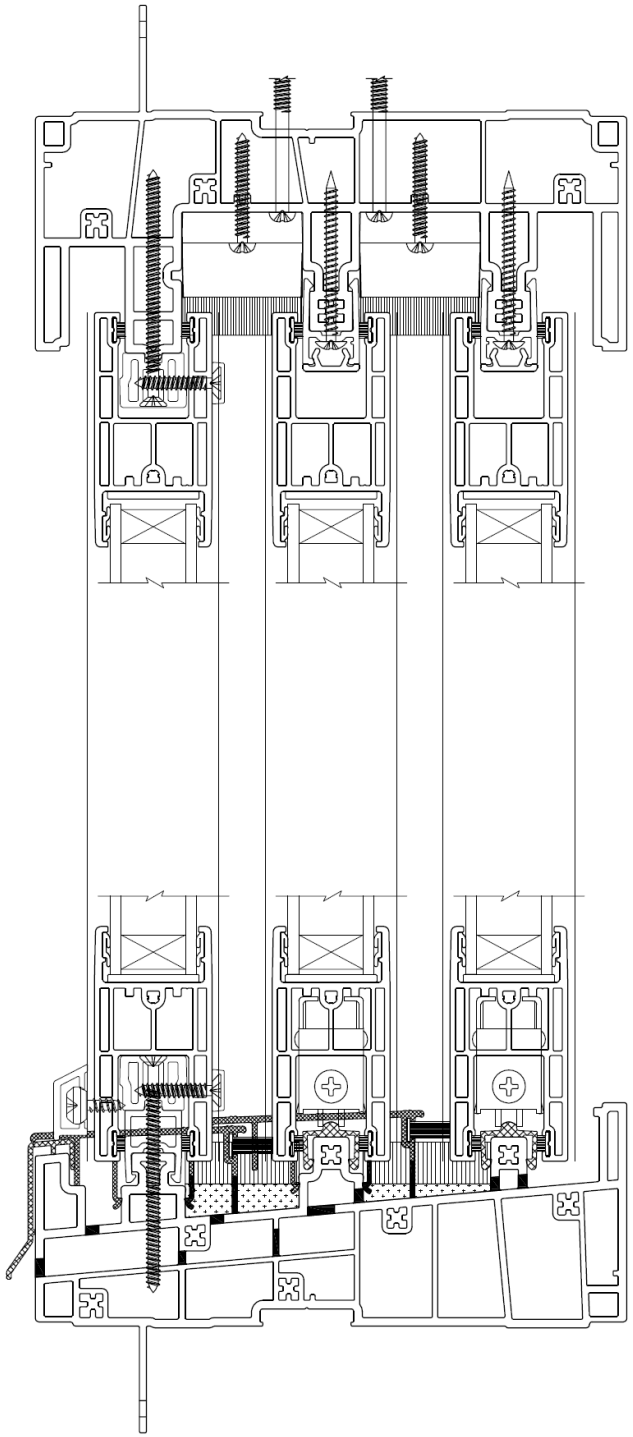

ph TECH
Développeur de succès

Celesta

La solution pour combler de grands espaces

- 79-1/2"
- 95-1/2"

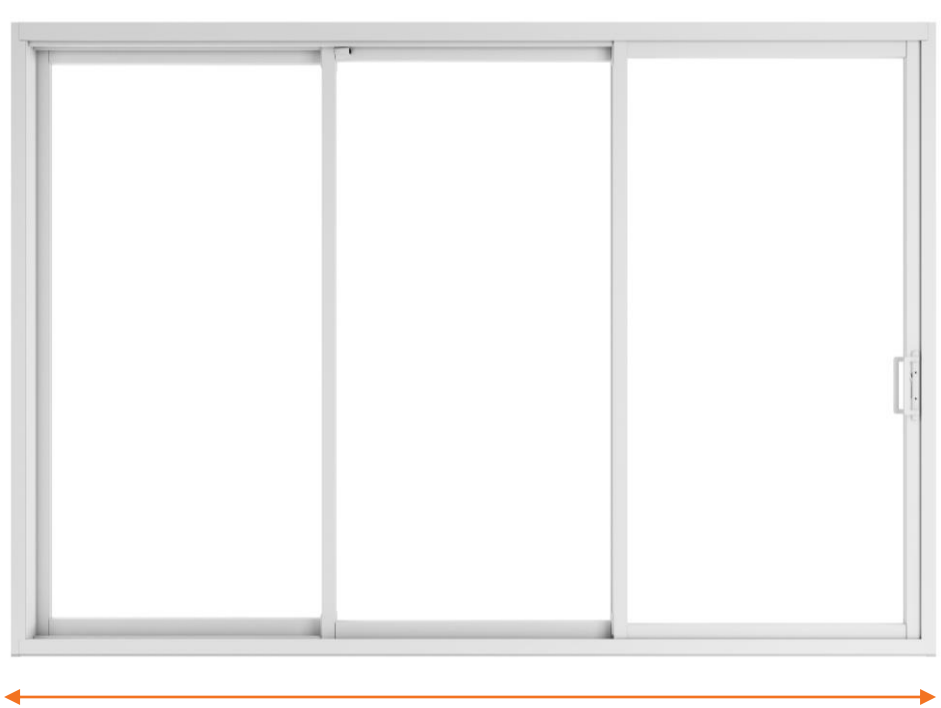

- 7’ 2” avec des volets normalement utilisés avec des portes 5’
- 8’ 8” avec des volets de portes 6’
- 11’ 7-1/2” avec des volets de portes 8’
- (TBD) 14’ 11-1/4” avec de vrais volets 60"

Développeur de succès

Celesta

La solution pour combler de grands espaces

- 79-1/2"
- 95-1/2"

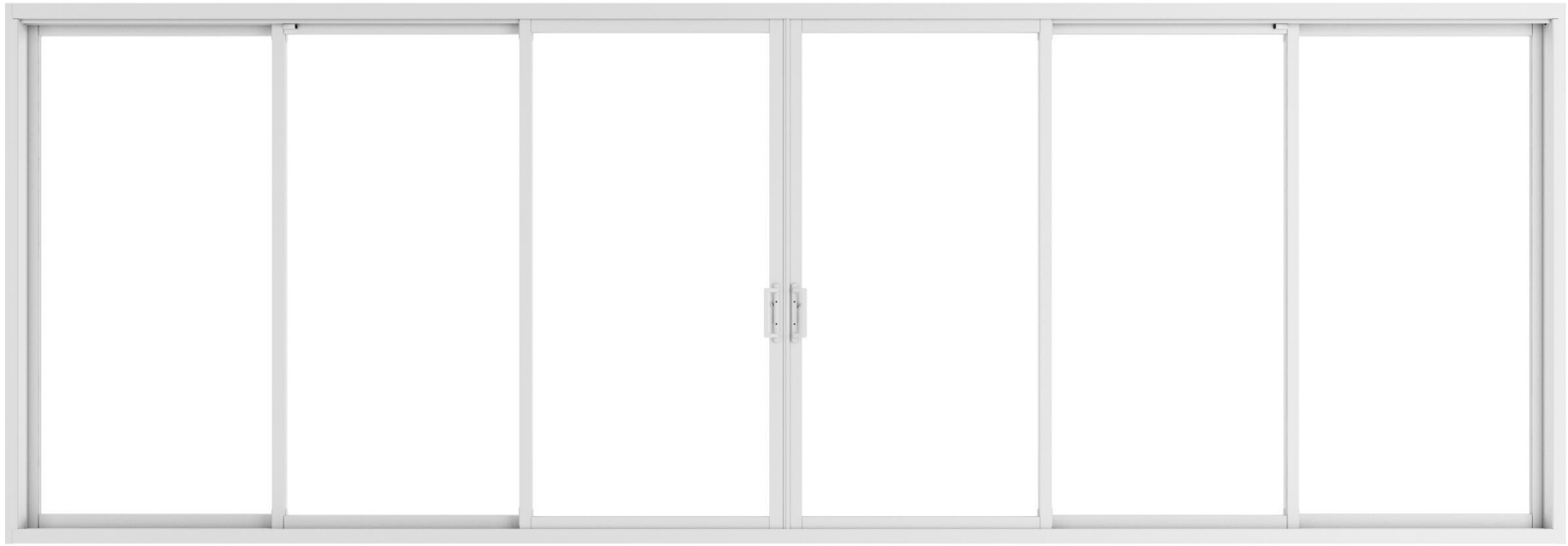

(TBD)

- 14’ 1-3/16" avec des volets normalement utilisés avec des portes 5’
  17’ 1-1/8" avec des volets de portes 6’
- 23' avec des volets de portes 8’

ph TECH
Développeur de succès

CE ES A
BY
P.H. TECH

Caractéristiques principales

Performance

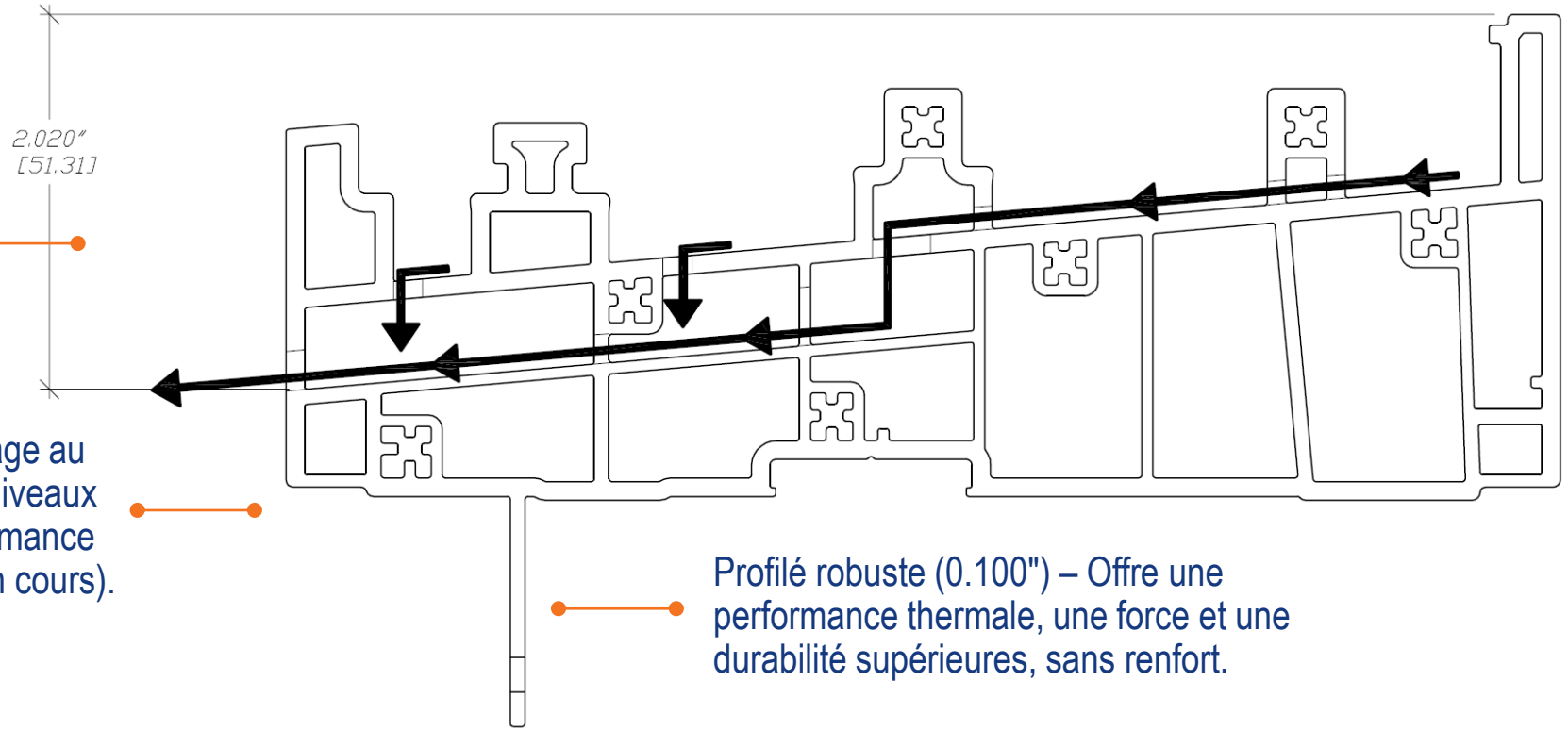

Permet des verres doubles ou triples d'une épaisseur de 1".

Pente de drainage au seuil sur deux niveaux pour une performance accrue (tests en cours).

Profilé robuste (0.100") – Offre une performance thermale, une force et une durabilité supérieures, sans renfort.

ph TECH
Développeur de succès

Caractéristiques principales

Performance

Possibilité d'insérer un 2e coupe-froid ballon, si besoin.

Un adaptateur de coupe-froid ballon facilite son remplacement.

Même couvre jambage à l'intérieur et à l'extérieur pour cacher les vis d'installation et offrir une finition soignée.

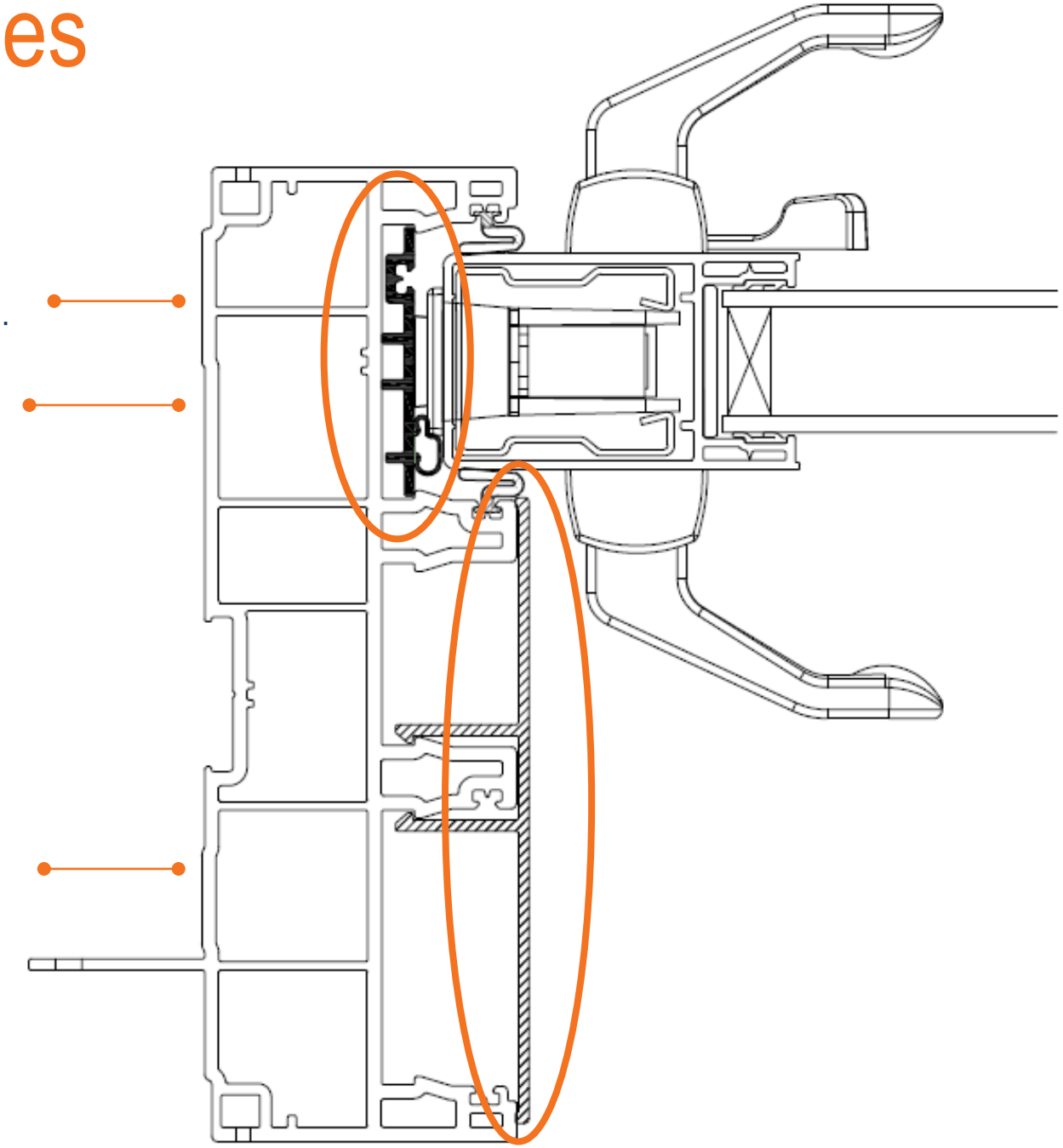

Caractéristiques principales

Finition soignée

- Nouvelle poignée contemporaine avec serrure à mortaise multipoints en acier inoxydable.

Roto Fasco

Roto Fasco

Contemporaine

ph TECH
Développeur de succès

Caractéristiques principales

Finition soignée

- Revêtement de seuil en aluminium anodisé.

Permet de cacher les trous d'égouttement et améliore l'esthétisme et les performances de la porte.

Uniformise l'apparence du seuil et sert de protection lorsqu'il est peint.

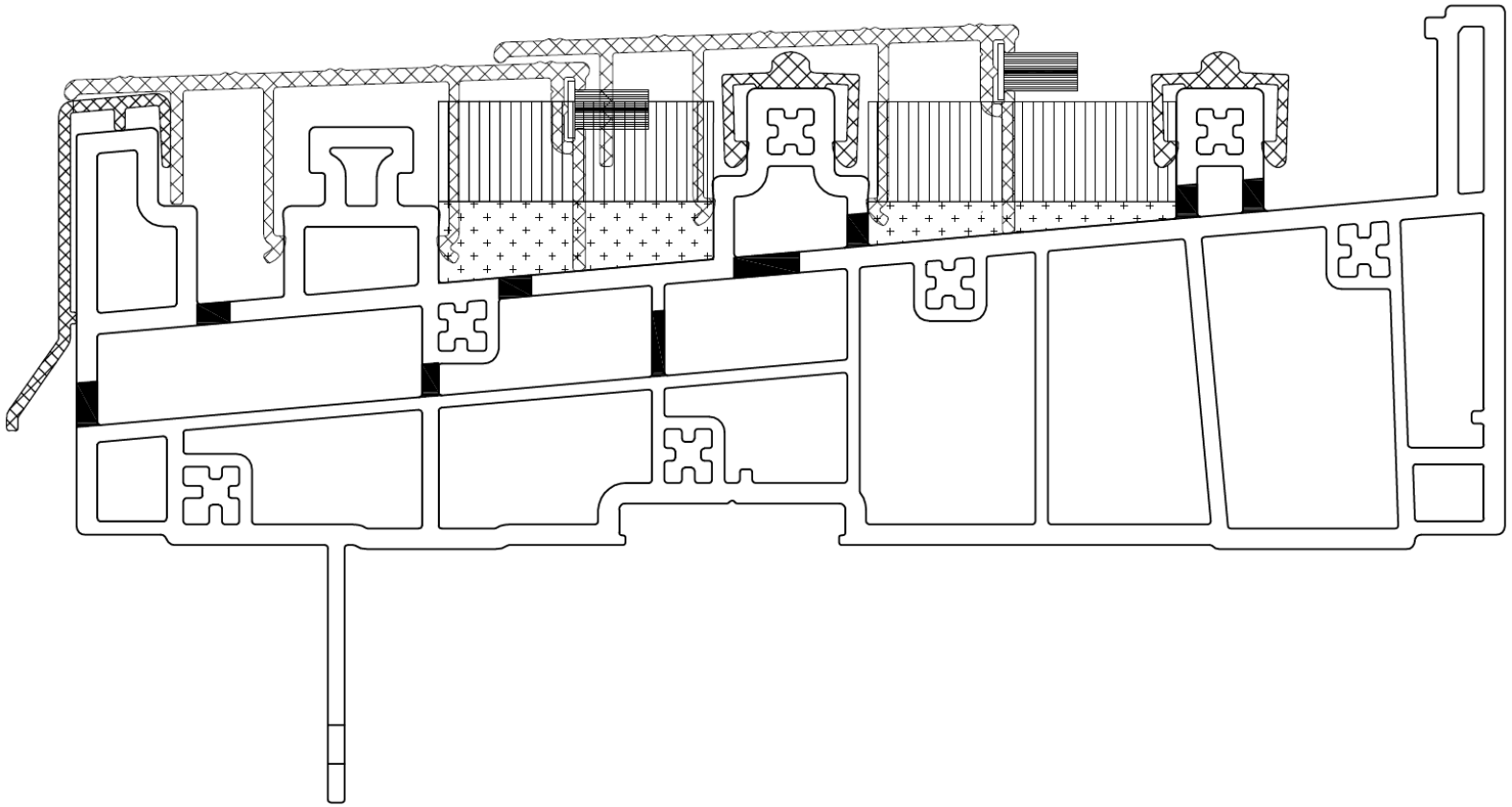

Caractéristiques principales

Facilité d'opération

- Le poids des volets mobiles est bien supporté lors de leur glissement par des roues tandem en acier inoxydable installées en-dessous.
- L'entrain de volet permet un déplacement aisé de plusieurs volets à la fois. Il est composé d'un tampon en caoutchouc solidement fixé sur le volet.

Sécurité

- Système standard de serrure 2pts

Couleurs et finis optionnels

- Blanc
- Peinture extérieure

Phase 2 (à venir)

- Peinture intérieure

Phase 3 (à venir)

- Fini bois
- Recouvrement en aluminium

ph TECH
Développeur de succès

Caractéristiques principales

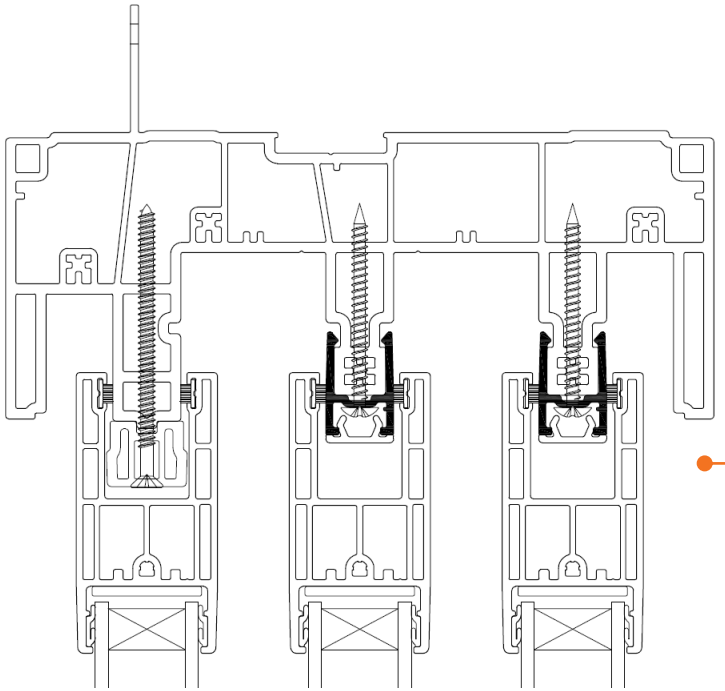

L'espace pour insérer les volets est plus grand que sur les portes régulières (11mm vs 3mm).

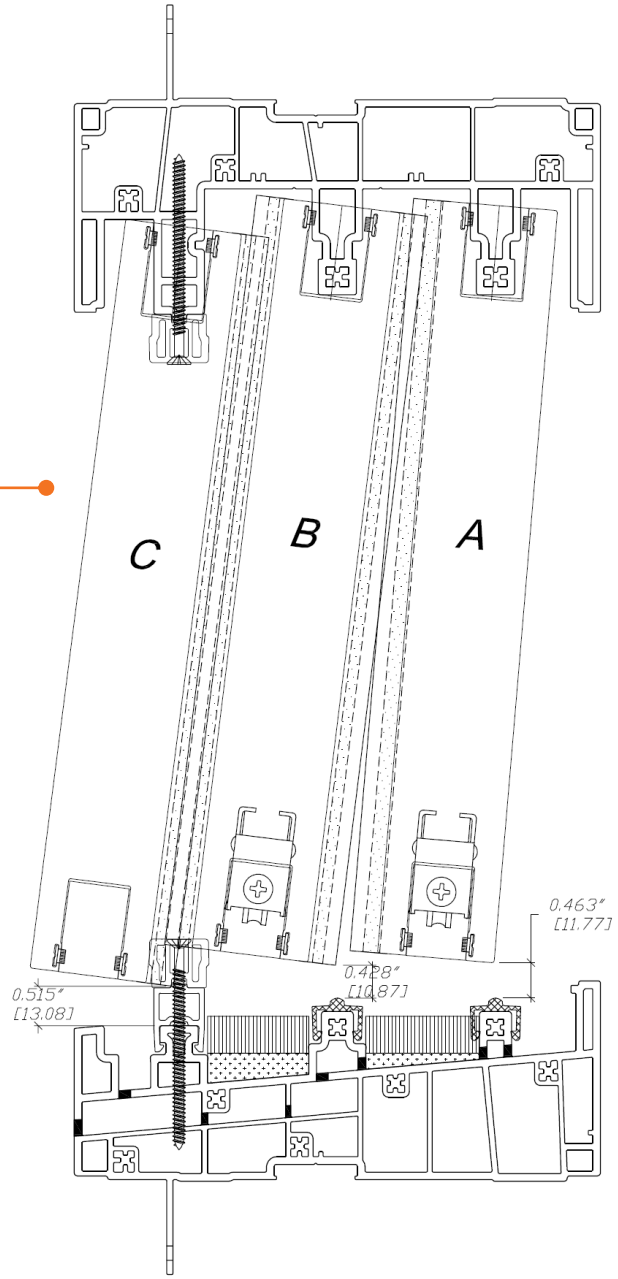

L'installation de la coulisse de tête se fait après l'installation des volets, pour assurer une parfaite étanchéité aux intempéries.

ph TECH
Développeur de succès

Key Features

Performances supérieures

- Conçue pour performer à PG40 jusqu'à 143-1/2" x 82" .
- Cette porte particulièrement étanche vous offrira un bon fonctionnement des années durant.

Ouverture	XXO	XXO
Taille réelle	143-1/2" x 82"	143-1/2" x 95-1/2"
Classe de performance	R-PG40-SD	LC-PG35-SD

ph TECH
Développeur de succès

Celesta, une nouvelle porte patio de P.H Tech, offrant toujours la même promesse d'innovation, de performance, de valeur et de qualité.
ph TECH
CELESTA
BY P.H. TECH